1 Allée des Bouleaux -F-95110 SANNOIS
+33 (0)1 39 98 55 00
info@restagraf.com

# ÉCROU PLASTIQUE Ø 5 OU Ø 6 mm



| Code article | Nb de références | Nb de pièces | Conditionnement |
|---|---|---|---|
| 130346 | 1 | 6 | SACHET |

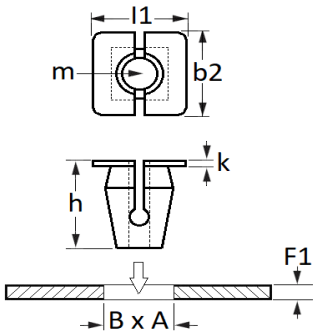


| Informations techniques | |
|---|---|
| l1 | 18.2 mm |
| b2 | 14.2 mm |
| k | 2 mm |
| h | 23.2 mm |
| m | Vis Mat. Tendres Ø 5 ou 6 mm |
| B | 8.5 mm |
| A | 8.5 mm |
| F1 | 0.7 → 1 mm |
| | |
| | |

| Matières |
|---|
| POLYAMIDE |

| Correspondances constructeurs* | | | |
|---|---|---|---|
| HYUNDAI | 866251E000 | KIA | 866251E000 |

* Informations non contractuelles données à titre indicatif