1 Allée des Bouleaux -F-95110 SANNOIS
+33 (0)1 39 98 55 00
info@restagraf.com

ASSORTIMENT DE FUSIBLES JAPONAIS FEMELLE TYPE J 20A → 80A

Code article	Nb de références	Nb de pièces	Conditionnement
17994	9	9	SACHET

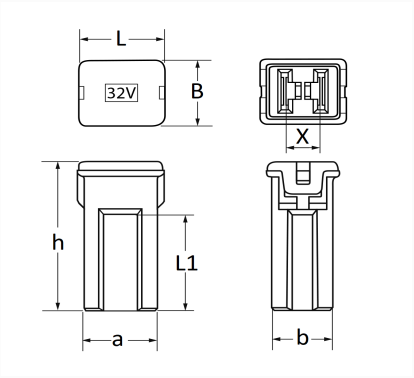

Informations techniques	
L	14.1 mm
B	12 mm
X	5.5 mm
h	27.2 mm
L1	17.5 mm
a	12.1 mm
b	10 mm