Restagraf
1 Allée des Bouleaux -F-95110 SANNOIS
+33 (0)1 39 98 55 00
info@restagraf.com

RIVET PLASTIQUE Ø 8 mm



Code article	Nb de références	Nb de pièces	Conditionnement
130305	1	10	SACHET

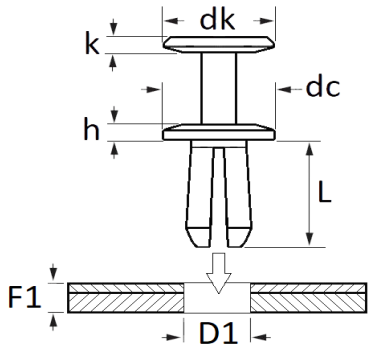

Informations techniques	
dk	12.8 mm
k	2.2 mm
dc	18 mm
h	2.6 mm
L	13.1 mm
D1	8 mm
F1	0.6→2.3 mm

Matières
POLYACETAL

Correspondances constructeurs*			
HYUNDAI	865903S000	KIA	865903S000

Correspondances constructeurs*	
SUBARU	909130067

* Informations non contractuelles données à titre indicatif