1 Allée des Bouleaux -F-95110 SANNOIS
+33 (0)1 39 98 55 00
info@restagraf.com

VALVE M6 x 0.75 CIRCUIT DE CLIMATISATION (GAZ R134A / 1234yf)

Code article	Nb de références	Nb de pièces	Conditionnement
2193	1	15	SACHET

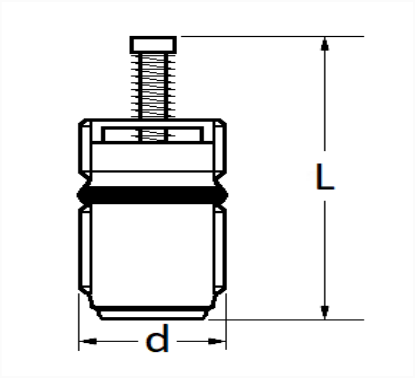

Informations techniques	
L	19.8 mm
d	M6 x 0.75

Matières
INOX