Restagraf
1 Allée des Bouleaux -F-95110 SANNOIS
+33 (0)1 39 98 55 00
info@restagraf.com

AGRAFE DE PANNEAU Ø 8,2 mm

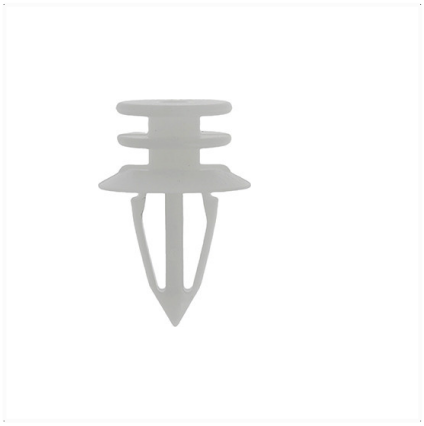

Code article	Nb de références	Nb de pièces	Conditionnement
10529	1	6	SACHET

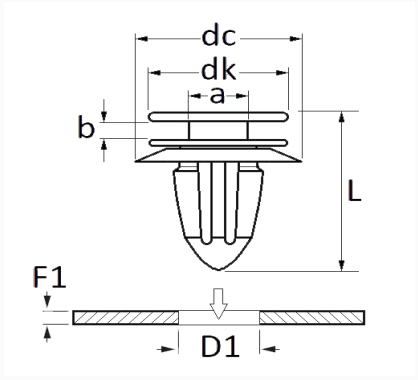

Informations techniques	
dk	13.2 mm
dc	17.5 mm
b	2.2 mm
a	6 mm
L	25.7 mm
D1	8.2 mm
F1	0.7 →1.2 mm

Matières
POLYACETAL

Correspondances constructeurs*			
FORD Finis	1070107	FORD Finis	5140935

Correspondances constructeurs*			
FORD N° Technique	W703613S300	FORD N° Technique	W713716S300

* Informations non contractuelles données à titre indicatif