1 Allée des Bouleaux -F-95110 SANNOIS
+33 (0)1 39 98 55 00
info@restagraf.com

SUPPORT DE TUBE Ø 8,5 mm 1 LOGEMENT



Code article	Nb de références	Nb de pièces	Conditionnement
9055	1	4	SACHET

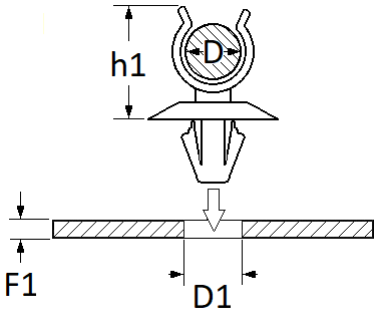

Informations techniques	
D	9 → 15 mm
h1	47.5 mm
D1	8.2 mm
F1	0.7 → 3 mm

Matières
POLYACETAL

Correspondances constructeurs*	
RENAULT	7703079779

* Informations non contractuelles données à titre indicatif