1 Allée des Bouleaux -F-95110 SANNOIS
+33 (0)1 39 98 55 00
info@restagraf.com

JOINT D'INJECTEUR MOTEUR Ø 7 x 13,8 x 1,85



Code article	Nb de références	Nb de pièces	Conditionnement
7720	1	4	SACHET

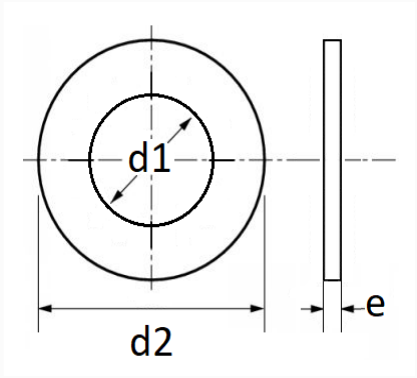

Informations techniques	
d1	7 mm
d2	13.8 mm
e	1.85 mm

Matières
CUIVRE

Correspondances constructeurs*			
CITROËN - PEUGEOT	1565AH	FIAT	9661339380

Correspondances constructeurs*			
FORD Finis	1378433	FORD N° Technique	6C1Q9M577AB

* Informations non contractuelles données à titre indicatif