1 Allée des Bouleaux -F-95110 SANNOIS
+33 (0)1 39 98 55 00
info@restagraf.com

LANIÈRE 390 X 4,6 mm

Code article	Nb de références	Nb de pièces	Conditionnement
2037	1	200	SACHET
949	1	30	SACHET
200949	1	30	TUBE

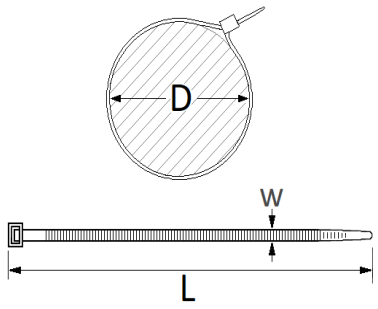

Informations techniques	
L	390 mm
W	4.6 mm
D	5 → 110 mm

Matières
POLYAMIDE 6

Correspondances constructeurs*	
CITROËN - PEUGEOT	670151

* Informations non contractuelles données à titre indicatif