1 Allée des Bouleaux -F-95110 SANNOIS
+33 (0)1 39 98 55 00
info@restagraf.com

LANIÈRE 100 X 2,5 mm

Code article	Nb de références	Nb de pièces	Conditionnement
2036	1	500	SACHET
963	1	100	SACHET

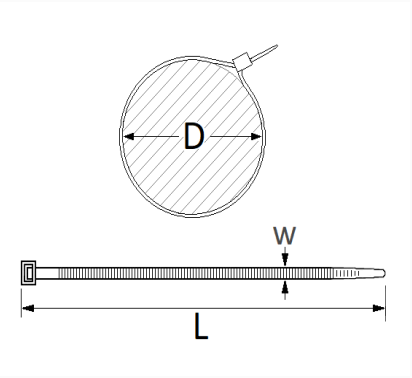

Informations techniques	
L	100 mm
W	2.5 mm
D	1 → 22 mm

Matières
POLYAMIDE 6.6

Correspondances constructeurs*	
RENAULT	8200362069

* Informations non contractuelles données à titre indicatif