1 Allée des Bouleaux -F-95110 SANNOIS
+33 (0)1 39 98 55 00
info@restagraf.com

LANIÈRE 142 X 2,5 mm

Code article	Nb de références	Nb de pièces	Conditionnement
2035	1	500	SACHET
870	1	100	SACHET

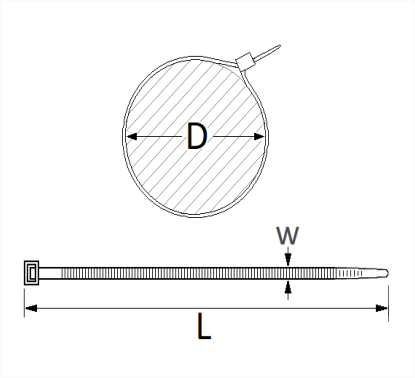

Informations techniques	
L	142 mm
W	2.5 mm
D	2 → 33 mm

Matières
POLYAMIDE 6