1 Allée des Bouleaux -F-95110 SANNOIS
+33 (0)1 39 98 55 00
info@restagraf.com

# BUTÉE DE HAYON / VOLET H = 36 → 48 mm



| Code article | Nb de références | Nb de pièces | Conditionnement |
|---|---|---|---|
| 130225 | 1 | 4 | SACHET |

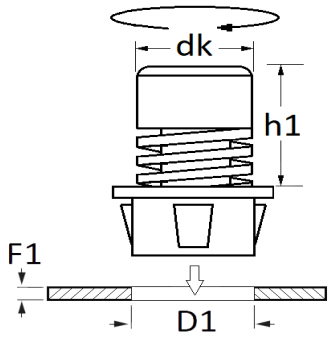


| Informations techniques | |
|---|---|
| dk | 20 mm |
| h1 | 36 → 48 mm |
| D1 | 14.5 mm |
| F1 | 3 mm |

| Matières |
|---|
| POLYAMIDE ET ELASTOMERE |

| Correspondances constructeurs* | |
|---|---|
| DS AUTOMOBILES | 9811653780 |

* Informations non contractuelles données à titre indicatif