1 Allée des Bouleaux -F-95110 SANNOIS
+33 (0)1 39 98 55 00
info@restagraf.com

BUTÉE DE HAYON / VOLET H = 37 → 48 mm



Code article	Nb de références	Nb de pièces	Conditionnement
130061	1	4	SACHET

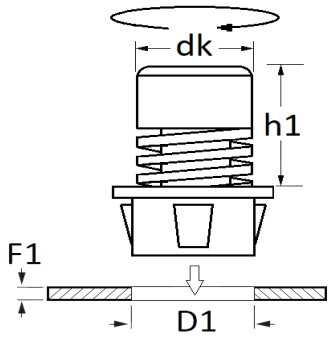

Informations techniques	
dk	20 mm
h1	37 → 48 mm
D1	14.5 mm
F1	0.67 → 0.77 mm

Matières
POLYAMIDE ET ELASTOMERE

Correspondances constructeurs*	
CITROËN - PEUGEOT	1623123680

* Informations non contractuelles données à titre indicatif