1 Allée des Bouleaux -F-95110 SANNOIS
+33 (0)1 39 98 55 00
info@restagraf.com

TÉTINE PLASTIQUE FEU ARRIÈRE



Code article	Nb de références	Nb de pièces	Conditionnement
12888	1	8	SACHET

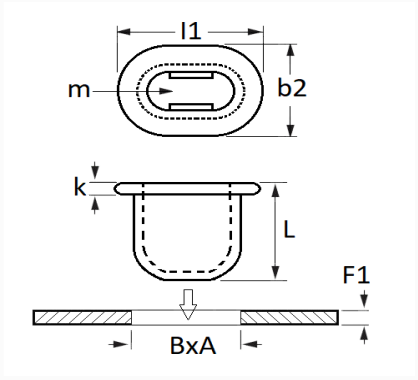

Informations techniques	
l1	32 mm
b2	25 mm
k	3.07 mm
L	16.82 mm
m	Pion / Rotule Ø 6,1 mm
B	19.2 mm
A	12.2 mm
F1	0.7 → 3 mm

Correspondances constructeurs*	
RENAULT	7703081213

* Informations non contractuelles données à titre indicatif