1 Allée des Bouleaux -F-95110 SANNOIS
+33 (0)1 39 98 55 00
info@restagraf.com

AGRAFE DE TRINGLE Ø 4 mm SERRURE DE PORTE



Code article	Nb de références	Nb de pièces	Conditionnement
12610	1	6	SACHET

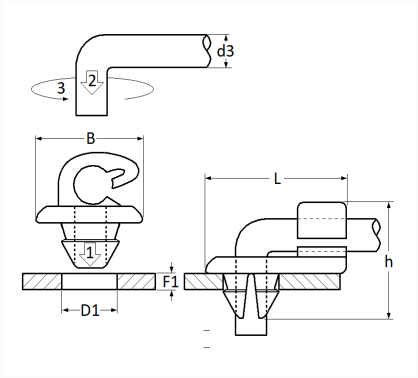

Informations techniques	
L	17 mm
B	10 mm
h	14 mm
d3	4 mm
D1	6.5 mm
F1	1.6 mm

Matières
POLYAMIDE 6