1 Allée des Bouleaux -F-95110 SANNOIS
+33 (0)1 39 98 55 00
info@restagraf.com

TÉTINE PLASTIQUE FEU ARRIÈRE



Code article	Nb de références	Nb de pièces	Conditionnement
11635	1	8	SACHET

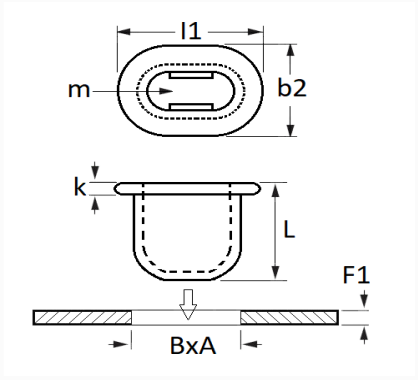

Informations techniques	
l1	22 mm
b2	18 mm
k	2 mm
L	17.2 mm
m	Pion / Rotule Ø 4.7 mm
B	6 mm
A	12 mm
F1	0.8 → 1 mm

Matières
POLYAMIDE 66

Correspondances constructeurs*			
FORD Finis	1231405	FORD N° Technique	W708894S300

Correspondances constructeurs*			
LAND ROVER	LR000080	LAND ROVER	W708894S300

* Informations non contractuelles données à titre indicatif