Restagraf
1 Allée des Bouleaux -F-95110 SANNOIS
+33 (0)1 39 98 55 00
info@restagraf.com

AGRAFE DE MOULURE Ø 7.9 mm



Code article	Nb de références	Nb de pièces	Conditionnement
11357	1	10	SACHET

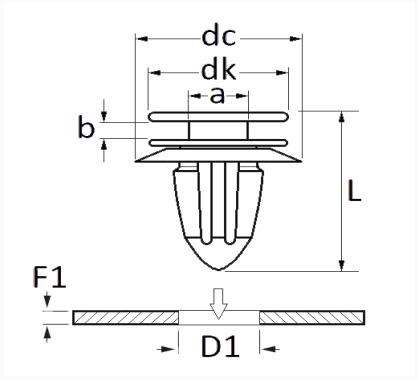

Informations techniques	
dk	13.5 mm
dc	18 mm
b	1.5 mm
a	6 mm
L	19.2 mm
D1	7.9 mm
F1	0.7 → 1 mm

Matières
POLYACETAL COPOLYMERE

Correspondances constructeurs*			
MERCEDES-BENZ	A0009911000	SKODA	893867290

Correspondances constructeurs*	
VOLKSWAGEN	893867290

* Informations non contractuelles données à titre indicatif