1 Allée des Bouleaux -F-95110 SANNOIS
+33 (0)1 39 98 55 00
info@restagraf.com

AGRAFE DE PANNEAU Ø 8 mm



Code article	Nb de références	Nb de pièces	Conditionnement
11294	1	12	SACHET

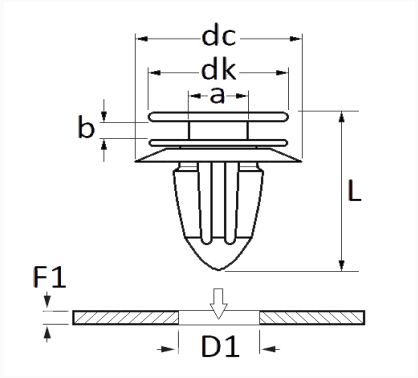

Informations techniques	
dk	13.2 mm
dc	17.5 mm
b	2.8 mm
a	6 mm
L	21.7 mm
D1	8 mm
F1	0.7 à 2 mm

Matières
POLYACETAL

Correspondances constructeurs*	
FIAT	46829200

* Informations non contractuelles données à titre indicatif