1 Allée des Bouleaux -F-95110 SANNOIS
+33 (0)1 39 98 55 00
info@restagraf.com

AGRAFE DE TRINGLE Ø 4 mm SERRURE DE PORTE

Code article	Nb de références	Nb de pièces	Conditionnement
10522	1	6	SACHET

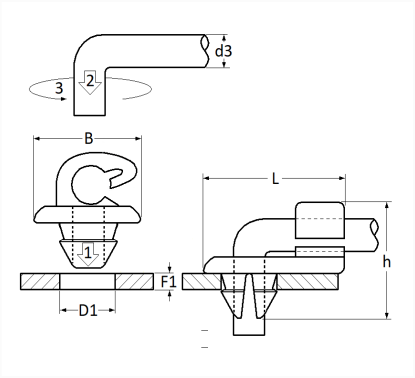

Informations techniques	
L	23 mm
B	10 mm
h	18 mm
d3	4 mm
D1	6.2 mm
F1	4 mm

Matières
POLYAMIDE 66

Correspondances constructeurs*			
CITROËN - PEUGEOT	915830	FIAT	1306156080

* Informations non contractuelles données à titre indicatif