1 Allée des Bouleaux -F-95110 SANNOIS
+33 (0)1 39 98 55 00
info@restagraf.com

JOINT ALUMINIUM PLAT Ø 16 x 22 x 1.5 mm

Code article	Nb de références	Nb de pièces	Conditionnement
7660	1	10	SACHET

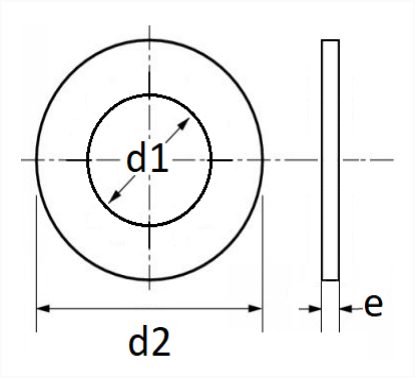

Informations techniques	
d1	16 mm
d2	22 mm
e	1.5 mm

Matières
ALUMINIUM

Correspondances constructeurs*			
DAIHATSU	9004430174000	MAZDA	995641600

Correspondances constructeurs*			
NISSAN	013511702M	PORSCHE	90012315230
SKODA	933831622	VOLKSWAGEN	933831622

* Informations non contractuelles données à titre indicatif