Restagraf
1 Allée des Bouleaux -F-95110 SANNOIS
+33 (0)1 39 98 55 00
info@restagraf.com

VIS EN CAGE M6-1.00 X 12 mm



Code article	Nb de références	Nb de pièces	Conditionnement
250	1	20	SACHET

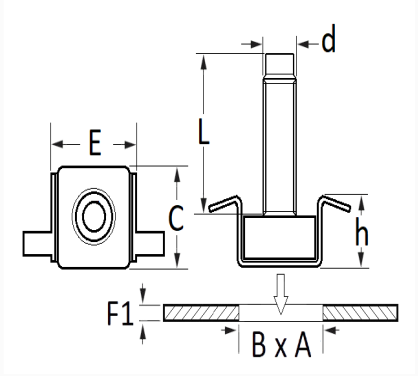

Informations techniques	
E	10.5 mm
C	14 mm
L	12 mm
d	M6 x 1.00
h	5.6 mm
B	11 mm
A	11 mm
F1	1.5 → 1.6 mm

Matières
ACIER

Correspondances constructeurs*			
CITROËN - PEUGEOT	698406	MERCEDES-BENZ	A0019903322

* Informations non contractuelles données à titre indicatif