1 Allée des Bouleaux -F-95110 SANNOIS
+33 (0)1 39 98 55 00
info@restagraf.com

JOINT ALUMINIUM PLAT Ø 8 x 12 x 1 mm

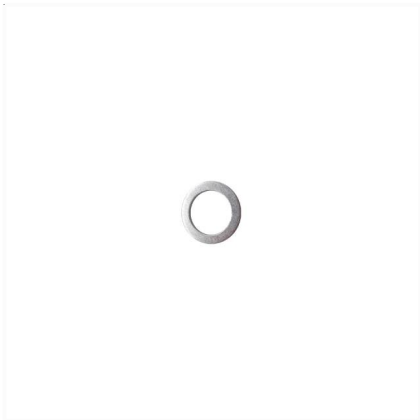

Code article	Nb de références	Nb de pièces	Conditionnement
7652	1	10	SACHET

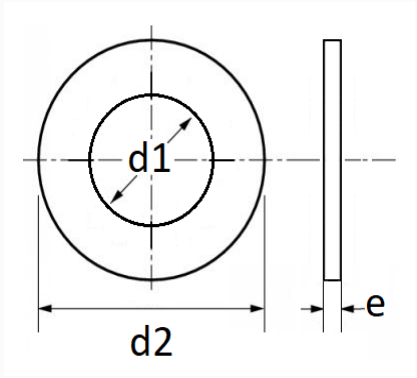

Informations techniques	
d1	8 mm
d2	12 mm
e	1 mm

Matières
ALUMINIUM