1 Allée des Bouleaux -F-95110 SANNOIS
+33 (0)1 39 98 55 00
info@restagraf.com

RIVET PLASTIQUE Ø 8 → 8,4 mm



Code article	Nb de références	Nb de pièces	Conditionnement
1524	1	8	SACHET

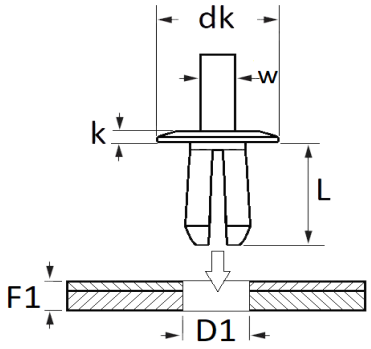

Informations techniques	
dk	22 mm
k	3 mm
w	4.5 mm
L	13 mm
D1	8 → 8.4 mm
F1	4 → 8 mm

Matières
POLYAMIDE 12

Correspondances constructeurs*			
AUDI	N90229301	FORD Finis	1324866

Correspondances constructeurs*			
FORD N° Technique	W709987S300	RENAULT	7703072502
VOLKSWAGEN	N90229301		

* Informations non contractuelles données à titre indicatif