1 Allée des Bouleaux -F-95110 SANNOIS
+33 (0)1 39 98 55 00
info@restagraf.com

AGRAFE DE PANNEAU Ø 8.2 mm



Code article	Nb de références	Nb de pièces	Conditionnement
1523	1	12	SACHET

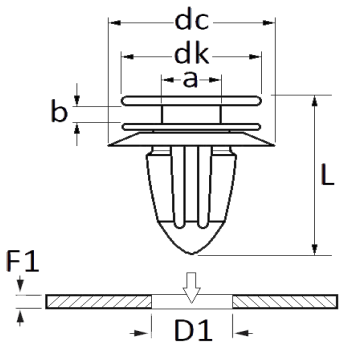

Informations techniques	
dk	13 mm
dc	14 mm
b	2 mm
a	7 mm
L	22.4 mm
D1	8.2 mm
F1	0.7 → 1.5 mm

Matières
POLYAMIDE ET POLYACETAL

Correspondances constructeurs*			
AUDI	3C0867333	CUPRA	3C0867333

Correspondances constructeurs*			
SEAT	3C0867333	SEAT	6J0867333
VOLKSWAGEN	3C0867333		

* Informations non contractuelles données à titre indicatif