1 Allée des Bouleaux -F-95110 SANNOIS
+33 (0)1 39 98 55 00
info@restagraf.com

RIVET PLASTIQUE Ø 8,2 mm

Code article	Nb de références	Nb de pièces	Conditionnement
130300	1	12	SACHET

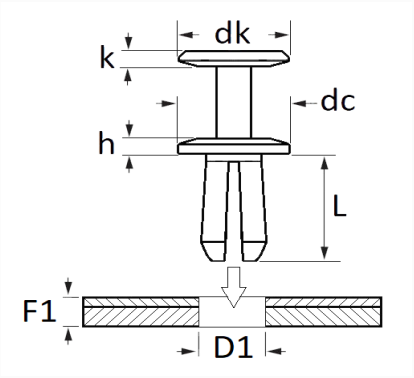

Informations techniques	
dk	15.4 mm
k	1.7 mm
dc	18 mm
h	1.5 mm
L	14.4 mm
D1	8.2 mm
F1	0.6→2.8 mm

Matières
POLYACETAL

Correspondances constructeurs*			
HYUNDAI	1420608250B	HYUNDAI	865952T500

Correspondances constructeurs*			
KIA	1420608250B	KIA	865952T500

* Informations non contractuelles données à titre indicatif