1 Allée des Bouleaux -F-95110 SANNOIS
+33 (0)1 39 98 55 00
info@restagraf.com

CLIP ÉCROU À PINCER Ø 4,8 mm



Code article	Nb de références	Nb de pièces	Conditionnement
240	1	25	SACHET

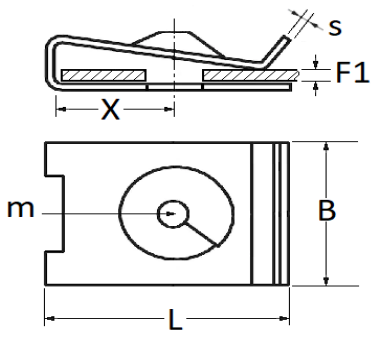

Informations techniques	
L	15 mm
B	12 mm
X	6.5 mm
s	0.7 mm
F1	0.9 → 1.4 mm
m	Vis à Tôle Ø 4.8 mm

Matières
ACIER