1 Allée des Bouleaux -F-95110 SANNOIS
+33 (0)1 39 98 55 00
info@restagraf.com

GOUPILLE ÉLASTIQUE Ø 8 X 20 mm CHARNIÈRE DE PORTE

Code article	Nb de références	Nb de pièces	Conditionnement
1419	1	15	SACHET

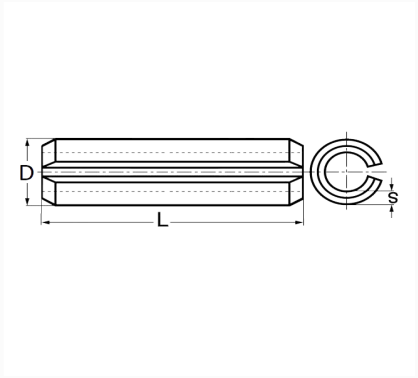

Informations techniques	
L	20 mm
D	8 mm
s	0.6 mm