1 Allée des Bouleaux -F-95110 SANNOIS
+33 (0)1 39 98 55 00
info@restagraf.com

PAPIER ABRASIF À SEC P80 3M SÉRIE 255 PRÉPARATION PEINTURE

Dressage de mastic et ponçage, adoucissage. Grain : P80. Support : papier poids C. Minéral : Oxyde d'aluminium.

Code article	Nb de références	Nb de pièces	Conditionnement
885281	1	8	SACHET

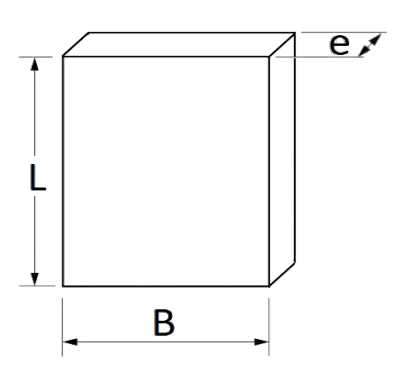

Informations techniques	
L	280 mm
B	230 mm
e	0.55 mm