1 Allée des Bouleaux -F-95110 SANNOIS
+33 (0)1 39 98 55 00
info@restagraf.com

PAPIER ABRASIF À SEC P180 3M SÉRIE 618 PRÉPARATION PEINTURE

Ponçage, adoucissage. Grain : P180. Support : papier poids B. Minéral : Carbure de silicium.



Code article	Nb de références	Nb de pièces	Conditionnement
882562	1	8	SACHET
802562	1	25	SACHET

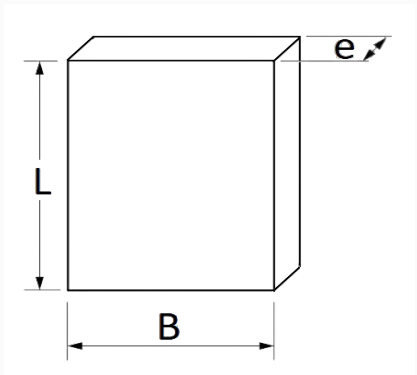

Informations techniques	
L	280 mm
B	230 mm
e	0.18 mm