1 Allée des Bouleaux -F-95110 SANNOIS
+33 (0)1 39 98 55 00
info@restagraf.com

SCHUURPAPIER P180 3M SERIE 618 VOORBEREIDING SPUITWERK

Uitwrijven, gladstrijken. versterkingsgrootte: P180. Rug: papiergade B. Mineraal: siliciumcarbide.

Item code	Number of References	Number of pieces	Conditioning
882562	1	8	
802562	1	25	

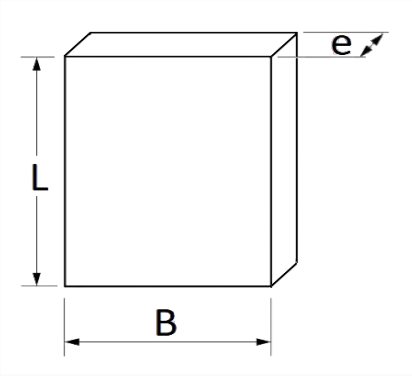

Technical informations	
L	280 mm
B	230 mm
e	0.18 mm