1 Allée des Bouleaux -F-95110 SANNOIS
+33 (0)1 39 98 55 00
info@restagraf.com

PAPIER ABRASIF À SEC P500 3M SÉRIE 618 PRÉPARATION PEINTURE

Ponçage de finition avant peinture. Grain : P500. Support : papier poids A. Mineral : carbure de silicium.

Code article	Nb de références	Nb de pièces	Conditionnement
882329	1	8	SACHET
802329	1	25	SACHET

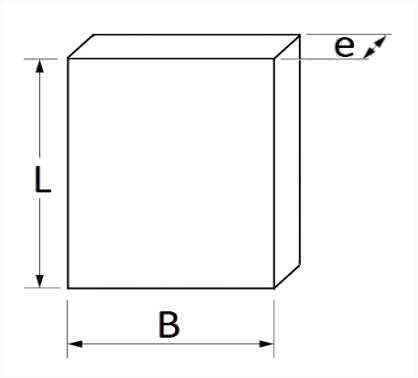

Informations techniques	
L	280 mm
B	230 mm
e	0.15 mm