1 Allée des Bouleaux -F-95110 SANNOIS
+33 (0)1 39 98 55 00
info@restagraf.com

LANIÈRE 280 X 4,6 mm



Code article	Nb de références	Nb de pièces	Conditionnement
555105	1	100	SACHET

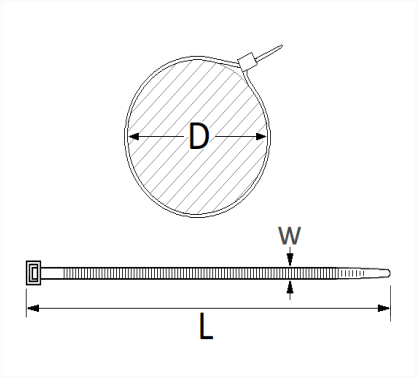

Informations techniques	
L	280 mm
W	4.6 mm
D	3 → 75 mm

Matières
POLYAMIDE 66