1 Allée des Bouleaux -F-95110 SANNOIS
+33 (0)1 39 98 55 00
info@restagraf.com

MANCHON À SERTIR ISOLÉ 2,6 → 6 mm²

Code article	Nb de références	Nb de pièces	Conditionnement
317190	1	50	BOÎTE
17190	1	10	SACHET
225035	1	4	BLISTER

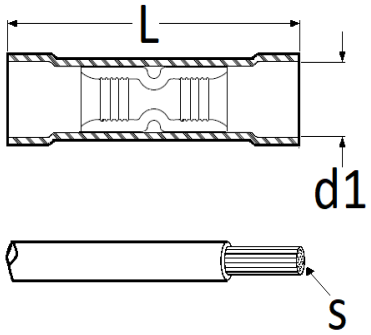

Informations techniques	
L	28.2 mm
d1	6.3 mm
s	2.6 → 6 mm²

Matières
CUIVRE