1 Allée des Bouleaux -F-95110 SANNOIS
+33 (0)1 39 98 55 00
info@restagraf.com

# MANCHON AUTO-SOUDEUR THERMORÉTRACTABLE 4 → 6 mm²

| Code article | Nb de références | Nb de pièces | Conditionnement |
|---|---|---|---|
| 317023 | 1 | 25 | BOÎTE |
| 17023 | 1 | 15 | SACHET |
| 225023 | 1 | 8 | BLISTER |

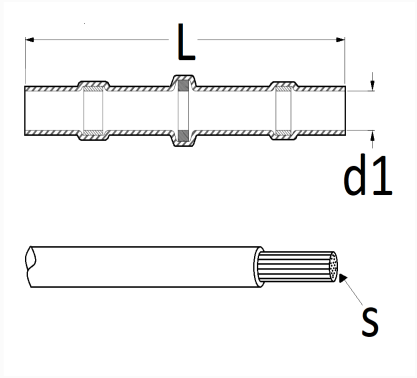


| Informations techniques | |
|---|---|
| L | 42 mm |
| d1 | 6 mm |
| s | 4 → 6 mm² |
| | |
| | |
| | |
| | |
| | |
| | |
| | |