1 Allée des Bouleaux -F-95110 SANNOIS
+33 (0)1 39 98 55 00
info@restagraf.com

COSSE PLATE PRÉ-ISOLÉE MIXTE RENFORCÉE 6,35 x 0,8 mm (0,3 → 1,5 mm²)



Code article	Nb de références	Nb de pièces	Conditionnement
306932	1	100	BOÎTE
6932	1	15	SACHET
226932	1	6	BLISTER

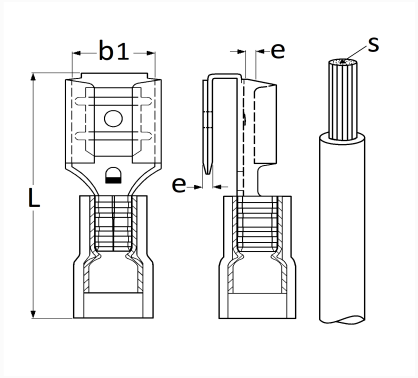

Informations techniques	
L	22.5 mm
b1	6.4 mm
e	0.8 mm
s	0.3 → 1.5 mm²

Matières
LAITON