1 Allée des Bouleaux -F-95110 SANNOIS
+33 (0)1 39 98 55 00
info@restagraf.com

CILINDRISCHE, VOORGEÏSOLEERDE, VERSTEVIGDE, VROUWELIJKE KABELSCHOEN Ø 4 mm (0,3 → 1,5 mm²)



Item code	Number of References	Number of pieces	Conditioning
306931	1	50	
6931	1	16	
226931	1	8	

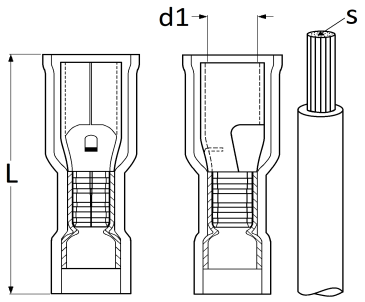

Technical informations	
L	23.3 mm
d1	3.9 mm
s	0.3 → 1.5 mm²

Materials
MESSING