1 Allée des Bouleaux -F-95110 SANNOIS
+33 (0)1 39 98 55 00
info@restagraf.com

CILINDRISCHE, VOORGEÏSOLEERDE, VERSTEVIGDE, MANNELIJKE KABELSCHOEN Ø 4 mm (0,3 → 1,5 mm²)



Item code	Number of References	Number of pieces	Conditioning
306930	1	100	
6930	1	13	
226930	1	8	

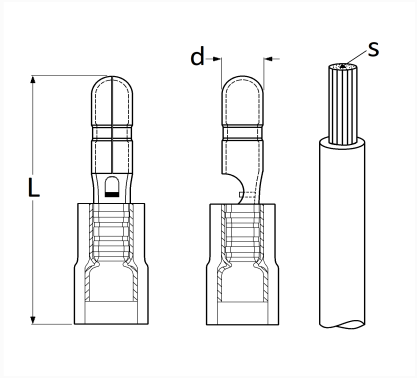

Technical informations	
L	21.5 mm
d	4 mm
s	0.3 → 1.5 mm²

Materials
MESSING