1 Allée des Bouleaux -F-95110 SANNOIS
+33 (0)1 39 98 55 00
info@restagraf.com

CILINDRISCHE, VOORGEÏSOLEERDE, VERSTEVIGDE, VROUWELIJKE KABELSCHOEN Ø 4 mm (1 → 2,5 mm²)



Item code	Number of References	Number of pieces	Conditioning
306920	1	50	
6920	1	13	
226920	1	8	

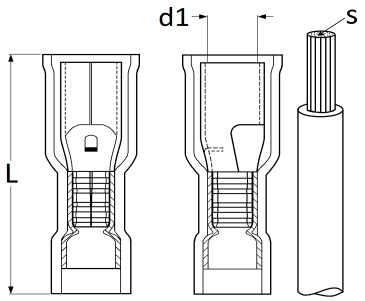

Technical informations	
L	23.3 mm
d1	3.9 mm
s	1.0 → 2.5 mm²

Materials
MESSING