1 Allée des Bouleaux -F-95110 SANNOIS
+33 (0)1 39 98 55 00
info@restagraf.com

CONNECTEUR AUTO-DÉNUDANT 2 VOIES 2,6 → 6 mm²

Code article	Nb de références	Nb de pièces	Conditionnement
306915	1	16	BOÎTE
6915	1	8	SACHET
226915	1	3	BLISTER

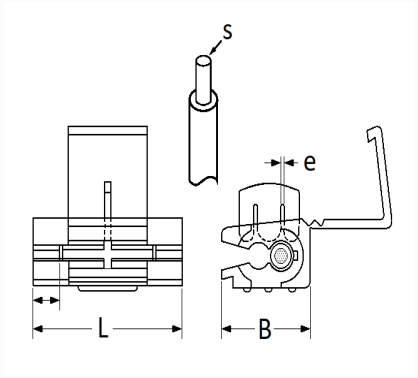

Informations techniques	
L	20.5 mm
B	15.2 mm
e	1.2 mm
s	2.6 → 6 mm²