1 Allée des Bouleaux -F-95110 SANNOIS
+33 (0)1 39 98 55 00
info@restagraf.com

COSSE PLATE NUE FEMELLE 6,35 x 0,8 mm (2,5 → 6 mm²) POUR CONNECTEUR STANDARD NYLON



Code article	Nb de références	Nb de pièces	Conditionnement
306894	1	100	BOÎTE
6894	1	30	SACHET
226894	1	10	BLISTER

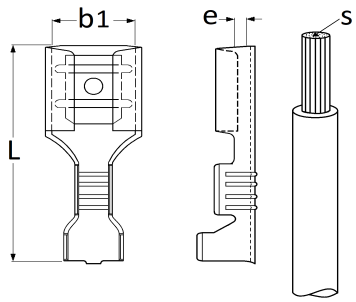

Informations techniques	
L	19.5 mm
b1	6.4 mm
e	0.8 mm
s	2.5 → 6 mm²