1 Allée des Bouleaux -F-95110 SANNOIS
+33 (0)1 39 98 55 00
info@restagraf.com

MANCHON À SERTIR ISOLÉ (0,3 → 1,5 mm²)

Code article	Nb de références	Nb de pièces	Conditionnement
306625	1	100	BOÎTE
6625	1	30	SACHET
226625	1	5	BLISTER

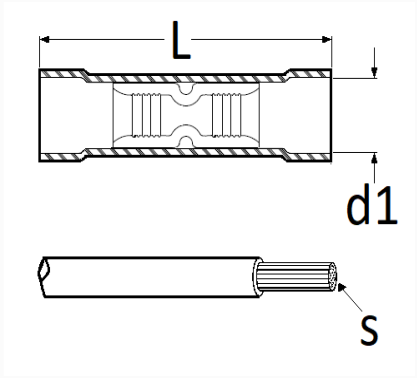

Informations techniques	
L	25.2 mm
d1	4 mm
s	0.5 → 1.5 mm²

Matières
CUIVRE