1 Allée des Bouleaux -F-95110 SANNOIS
+33 (0)1 39 98 55 00
info@restagraf.com

COSSE PLATE PRÉ-ISOLÉE FEMELLE NON RENFORCÉE 6,35 x 0,8 mm (1 → 2,5 mm²)

Code article	Nb de références	Nb de pièces	Conditionnement
306609	1	100	BOÎTE
6609	1	35	SACHET
555118	1	150	SACHET

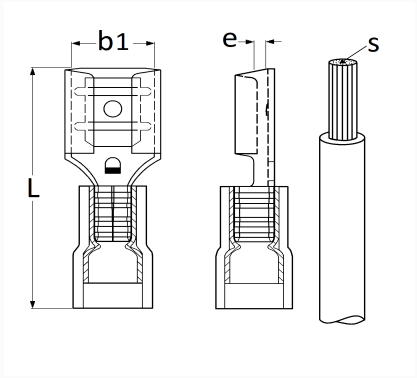

Informations techniques	
L	21 mm
b1	6.4 mm
e	0.8 mm
s	1 → 2.5 mm²