1 Allée des Bouleaux -F-95110 SANNOIS
+33 (0)1 39 98 55 00
info@restagraf.com

WEIBLICH ISOLIERT FLACHSTECKHÜLSE KABELSCHUH 6,35 X 0,8 mm (0,3 → 1,5 mm²)

Item code	Number of References	Number of pieces	Conditioning
306602	1	100	BEHÄLTER
6602	1	35	BEUTEL
555116	1	150	BEUTEL

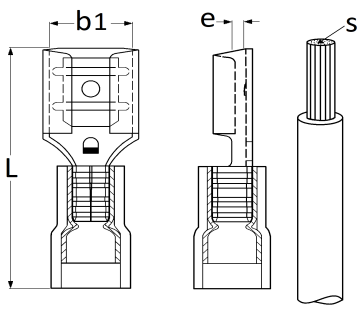

Technical informations	
L	21 mm
b1	6.4 mm
e	0.8 mm
s	0.3 → 1.5 mm²