1 Allée des Bouleaux -F-95110 SANNOIS
+33 (0)1 39 98 55 00
info@restagraf.com

# COSSE PLATE PRÉ-ISOLÉE FEMELLE RENFORCÉE 9,4 X 1,2 mm (2,6 → 6 mm²)



| Code article | Nb de références | Nb de pièces | Conditionnement |
|---|---|---|---|
| 226936 | 1 | 8 | BLISTER |
| 6936 | 1 | 25 | SACHET |
| 306936 | 1 | 50 | BOÎTE |

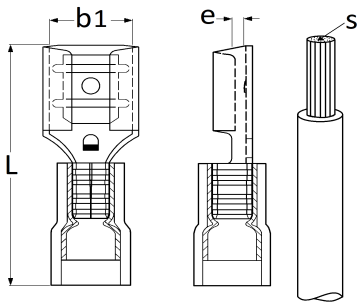


| Informations techniques | |
|---|---|
| L | 28.6 mm |
| b1 | 9.4 mm |
| e | 1.2 mm |
| s | 4 → 6 mm² |
| | |
| | |
| | |
| | |
| | |
| | |

| Matières |
|---|
| LAITON |