1 Allée des Bouleaux -F-95110 SANNOIS
+33 (0)1 39 98 55 00
info@restagraf.com

COSSE CYLINDRIQUE ISOLÉE FEMELLE RENFORCÉE Ø 4 mm (0,3 → 1,5 mm²)



Code article	Nb de références	Nb de pièces	Conditionnement
226931	1	8	BLISTER
6931	1	16	SACHET
306931	1	50	BOÎTE

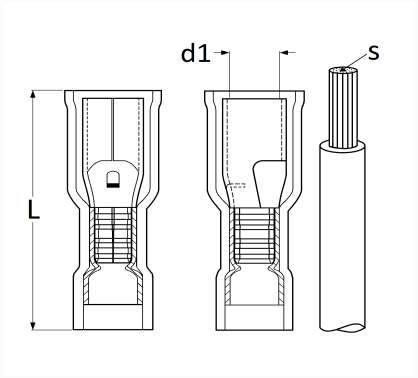

Informations techniques	
L	23.3 mm
d1	3.9 mm
s	0.3 → 1.5 mm²

Matières
LAITON