1 Allée des Bouleaux -F-95110 SANNOIS
+33 (0)1 39 98 55 00
info@restagraf.com

RUNDSTECKER VORISOLIERT, VERSTÄRKT Ø 4 mm (1 → 2,5 MM²)

Item code	Number of References	Number of pieces	Conditioning
226919	1	8	BLISTER
6919	1	19	BEUTEL
306919	1	100	BEHÄLTER

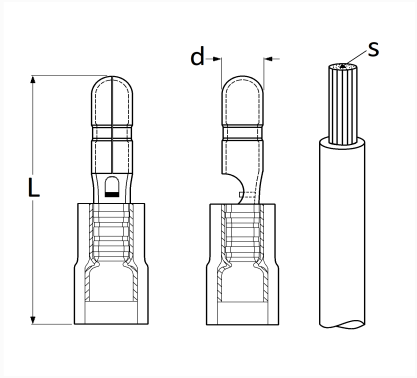

Technical informations	
L	22 mm
d	4 mm
s	1 → 2.5 mm²