1 Allée des Bouleaux -F-95110 SANNOIS
+33 (0)1 39 98 55 00
info@restagraf.com

CILINDRISCHE, VOORGEÏSOLEERDE, VERSTEVIGDE, MANNELIJKE KABELSCHOEN Ø 4 mm (1 → 2,5 mm²)

Item code	Number of References	Number of pieces	Conditioning
226919	1	8	
6919	1	19	
306919	1	100	

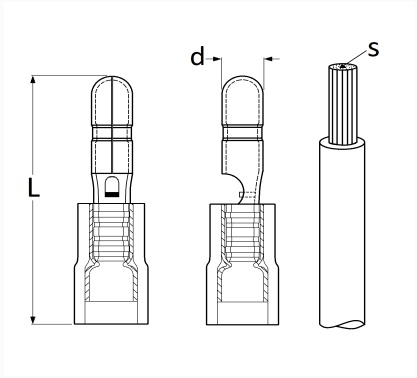

Technical informations	
L	22 mm
d	4 mm
s	1 → 2.5 mm²