1 Allée des Bouleaux -F-95110 SANNOIS
+33 (0)1 39 98 55 00
info@restagraf.com

COSSE CYLINDRIQUE PRÉ-ISOLÉE MÂLE RENFORCÉE Ø 4 mm (1 → 2,5 mm²)

Code article	Nb de références	Nb de pièces	Conditionnement
226919	1	8	BLISTER
6919	1	19	SACHET
306919	1	100	BOÎTE

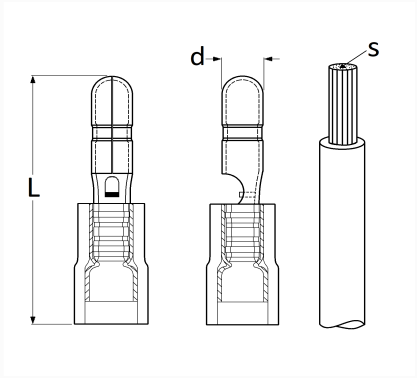

Informations techniques	
L	22 mm
d	4 mm
s	1 → 2.5 mm²