1 Allée des Bouleaux -F-95110 SANNOIS
+33 (0)1 39 98 55 00
info@restagraf.com

CONNECTEUR AUTO-DÉNUDANT 2 VOIES 0,3 → 1,5 mm²

Code article	Nb de références	Nb de pièces	Conditionnement
226913	1	5	BLISTER
6913	1	15	SACHET
306913	1	40	BOÎTE

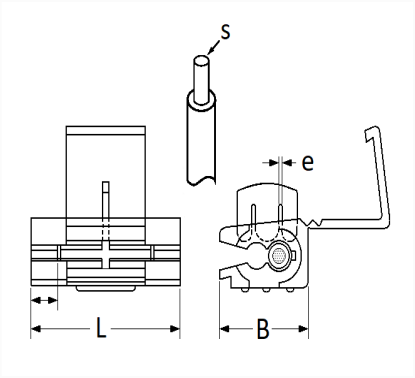

Informations techniques	
L	20 mm
B	11.8 mm
e	0.43 mm
s	0.35 → 1.5 mm²