1 Allée des Bouleaux -F-95110 SANNOIS
+33 (0)1 39 98 55 00
info@restagraf.com

RONDELLE PLATE Ø 12 X 30 X 1,5 mm

Code article	Nb de références	Nb de pièces	Conditionnement
673	1	35	SACHET

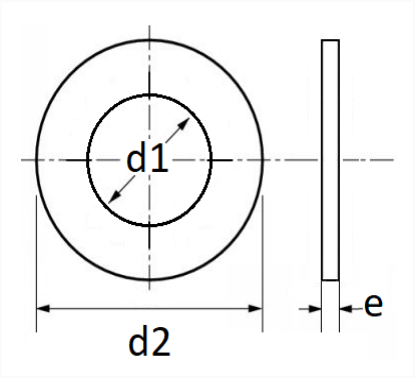

Informations techniques	
d1	13 mm
d2	30 mm
e	1.5 mm

Matières
ACIER