1 Allée des Bouleaux -F-95110 SANNOIS
+33 (0)1 39 98 55 00
info@restagraf.com

COSSE PLATE NUE MÂLE 4,8 X 0,5 mm (0,3 → 1 mm²)



Code article	Nb de références	Nb de pièces	Conditionnement
226898	1	10	BLISTER
6898	1	30	SACHET
306898	1	100	BOÎTE

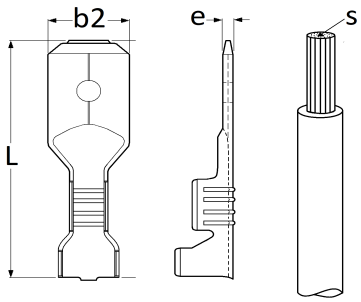

Informations techniques	
L	18.2 mm
b2	4.8 mm
e	0.5 mm
s	0.3 → 1 mm²

Matières
LAITON