Restagraf
1 Allée des Bouleaux -F-95110 SANNOIS
+33 (0)1 39 98 55 00
info@restagraf.com

FUSIBLE PLAT STANDARD 5A



Code article	Nb de références	Nb de pièces	Conditionnement
226871	1	5	BLISTER
6871	1	25	SACHET
306871	1	75	BOÎTE

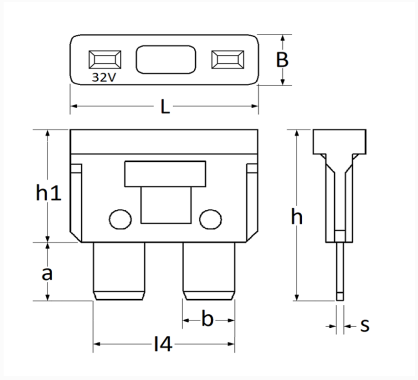

Informations techniques	
L	19.1 mm
B	5.2 mm
h	19.3 mm
h1	12.8 mm
a	8.5 mm
b	5.2 mm
l4	14.2 mm
s	0.64 mm
Intens.	5 A

Matières
ZINC

Correspondances constructeurs*			
ALFA ROMEO	11054790	AUDI	N01713116

Correspondances constructeurs*			
B.M.W	61131372523	B.M.W	61131381527
B.M.W	61131386626	CHEVROLET - DAEWOO	88909760
CHRYSLER - JEEP	5101465AA	CITROËN - PEUGEOT	650429
CITROËN - PEUGEOT	6997L0	CUPRA	N01713116
FIAT	11054790	FORD Finis	1660278
FORD Finis	5022587	FORD N° Technique	890X14A094FA
FORD N° Technique	D9ZB14A094BA	HYUNDAI	9183321100
IVECO	11054790	JAGUAR	DGC2493
JAGUAR	LST8725AA	LANCIA	11054790
LAND ROVER	ADU1874	LAND ROVER	LR003729
LAND ROVER	LR078826	LAND ROVER	RTC4497
LAND ROVER	YQF000060	MERCEDES-BENZ	N000000004202
MERCEDES-BENZ	N000000007648	MERCEDES-BENZ	N000000007889
MERCEDES-BENZ	N000000008698	MERCEDES-BENZ	N072581000302
MINI	61131372523	NISSAN	0894100QBA
NISSAN	0894120500	OPEL (GM) N° Catalogue	1238330
OPEL (GM) N° de Pièce	90350446	OPEL (GM) N° de Pièce	91145635
OPEL (GM) N° de Pièce	95525725	PORSCHE	99960700400
PORSCHE	99960708200	RENAULT	7700410547
RENAULT	7701998056	SAAB	7974611
SEAT	N01713116	SEAT	N01713129
SKODA	N01713116	TOYOTA / LEXUS	9098209001
VOLKSWAGEN	N01713116	VOLKSWAGEN	N01713129
VOLVO	967851		

* Informations non contractuelles données à titre indicatif