1 Allée des Bouleaux -F-95110 SANNOIS
+33 (0)1 39 98 55 00
info@restagraf.com

RUBAN ADHÉSIF PVC NOIR / ROULEAU DE 10 MÈTRES



Code article	Nb de références	Nb de pièces	Conditionnement
226640	1	1	BOÎTE BROCHABLE
6700	1	200	BOÎTE
17048	1	10	FILMÉ
17600	1	2	SACHET

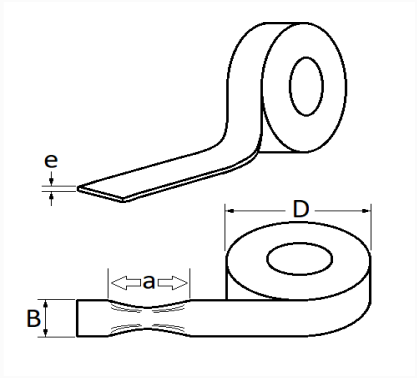

Informations techniques	
B	19 mm
e	0.15 mm
a	190 %
D	54 mm

Matières
POLYCHLORURE DE VINYLE