1 Allée des Bouleaux -F-95110 SANNOIS
+33 (0)1 39 98 55 00
info@restagraf.com

CRIMPHÜLSE ISOLIERT 0,25 BIS 1,5 MM²

Item code	Number of References	Number of pieces	Conditioning
226625	1	5	BLISTER
6625	1	30	BEUTEL
306625	1	100	BEHÄLTER

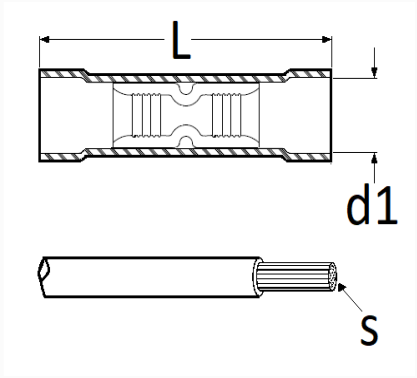

Technical informations	
L	25.2 mm
d1	4 mm
s	0.5 → 1.5 mm²

Materials
KUPFER